KUNSTSTOFFABGASSYSTEM

schnell und flexibel

PREISLISTE

gültig ab 01.01.2023

Raab

eine Marke der RaabGruppe

Grundpakete Schacht starr (raumluftabhängig/-unabhängig)	3
Anschlussstücke einwandig starr	4-7
Mehrfachbelegung (raumluftunabhängig)	8-9
Kaskaden-Abgasanlagen (raumluftabhängig)	10-11
Grundpakete Schacht flex (raumluftabhängig/-unabhängig)	12
Anschlussstücke einwandig flexibel	13-14
Grundpakete Schacht inkl. Verbindungsleitung	15-16
Anschlussstücke doppelwandig	17-19
Außenwand Abgassystem condens·blue *PPs/Metall*	20-21
Außenwand Abgassystem PPs/VA	22-25
Mehrfachbelegung Außenwand Abgassystem (MFB) PPs/VA	26-27
Zubehör für Systemabgasleitungen	28-30
Notizen / Skizzen	31
Leistungserklärung	32-33
Liefer- und Rücknahmebedingungen	34

PRODUKTNEUHEITEN

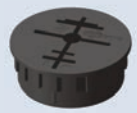

ADAPTER FÜR STÜTZBOGEN

s. Seite 4

BEFESTIGUNGS-SCHELLEN

s. Seite 18

MFB ETAGENANSCHLUSS

s. Seite 9

MFB ETAGENANSCHLUSS FLEX

s. Seite 14

SET STÜTZBOGEN FLEX

s. Seite 14

HINWEISE ZU DIESER PREISLISTE:

Die Systeme sind in Preisgruppen unterteilt: Preisgruppe 1 (PG1) und Preisgruppe 2 (PG2).

PG1	PG2
PP-System Anschluss-Ø 60-110 in Blau	PP-System Anschluss-Ø 125-250 in Grau

GRUNDPAKETE SCHACHT STARR

raumluftabhängig/-unabhängig

PG1 PG2

ANSCHLUSS-Ø	60	80	110	125	160	200	250
AUSFÜHRUNG MIT SCHACHTABDECKUNG KUNSTSTOFF							
Art.-Nr.	760000	761000	762000				
EUR	106,70	154,30	190,00				

INHALT GRUNDPAKET

1 St. Auflageschiene
1 St. Bogen 87° mit Stützfuß
4 St. Abstandhalter
1 St. Kaminschachtabdeckung Kunststoff

ANSCHLUSS-Ø	60	80	110	125	160	200	250
AUSFÜHRUNG MIT SCHACHTABDECKUNG METALL							
Art.-Nr.	760001	761001	762001	640019	650024	660017*	662018
EUR	219,60	248,10	314,50	257,80	308,30	515,70	994,20

*Aufbauhöhe bis 30 m

INHALT GRUNDPAKET

1 St. Auflageschiene
1 St. Bogen 87° mit Stützfuß
4 St. Abstandhalter
1 St. Kaminschachtabdeckung Metall

PG1 PG2

	ANSCHLUSS-Ø	60	80	110	125	160	200	250
LÄNGENELEMENTE STARR (in mm)								
2.000	Art.-Nr.	760100	761100	762100	640013	650014	660012	662006
	EUR	21,30	28,50	40,30	66,50	92,60	178,00	307,40
1.000	Art.-Nr.	760101	761101	762101	640001	650001	660001	662007
	EUR	12,00	17,80	25,00	41,60	59,30	104,50	195,80
500	Art.-Nr.	760102	761102	762102	640000	650000	660000	662008
	EUR	9,50	13,00	19,10	27,30	40,30	71,30	124,60
REVISIONSSTÜCK								
	Art.-Nr.	760103	761103	762103	640008	650008	660008	662009
	EUR	19,10	26,20	35,70	68,80	84,30	98,60	280,10
ABSTANDHALTER								
	Art.-Nr.	760123	761144	762141	640002	650002	660002	662004
	EUR	7,60	8,90	10,70	13,70	14,90	31,60	37,40
BOGEN 87° MIT STÜTZFUSS								
Aufbau-höhe bis 50 m	Art.-Nr.	760107	761107	762107	640007	650007	660007*	
	EUR	19,10	26,20	39,20	77,10	96,20	213,70	

*Aufbauhöhe 30 m

KURZBOGEN-SET MIT KURZER AUFLAGESCHIENE			
Perfekt für Sanie-rungen!	Art.-Nr.	761193	
	EUR	73,20	
KURZBOGEN-SET MIT STANDARD-AUFLAGESCHIENE			
	Art.-Nr.	761194	
	EUR	68,00	

INHALT KURZBOGEN-SETS
ART.-NR.: 761193 + 761194

1 St. Auflageschiene
1 St. Kurzbogen
1 St. Kappe
1 St. Anschlussrohr (D 80, 250 mm)

AUFLAGESCHIENE								
	Art.-Nr.	761145	(für Anschluss-Ø 60–200)					662002
	EUR	12,00						72,40
NEU **ADAPTER FÜR STÜTZBOGEN**								
	Art.-Nr.	011791	028191	011628				
	EUR	10,60	11,00	11,50				

Technische Änderungen und Irrtümer vorbehalten.

ANSCHLUSSSTÜCKE EINWANDIG STARR

PG1 PG2

	ANSCHLUSS-Ø	60	80	110	125	160	200	250
MÜNDUNGSROHR, VA BLANK (in mm)								
1.000	Art.-Nr.	610018	622002	632105	640022	650023	660021	
	EUR	79,50	84,30	92,60	103,30	132,90	132,90	
KAMINSCHACHT-ABDECKUNG KUNSTSTOFF								
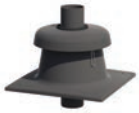	Art.-Nr.	760119	761119	762119				
	EUR	49,90	82,00	100,90				
KAMINSCHACHT-ABDECKUNG METALL (D60-110 Edelstahl blank, D125-250 schwarz)								
	Art.-Nr.	760141*	761176*	762158*	640020	650021	660015	662003*
	EUR	160,30	178,00	225,50	148,40	180,50	225,50	433,20

*D60, D80, D110, D250 mit Mündungsrohr

SCHACHTABDECKUNG EDELSTAHL MIT MÜNDUNGSROHR, VA BLANK								
60/60	Art.-Nr.	612015						
	EUR	271,80						
60/80	Art.-Nr.	612016						
	EUR	271,80						
80/80	Art.-Nr.		623105					
	EUR		271,80					
DISTANZHALTER FÜR SCHACHTABDECKUNG MIT 2X Ø								
60/60	Art.-Nr.	612017						
	EUR	132,90						
60/80	Art.-Nr.	612018						
	EUR	123,40						
80/80	Art.-Nr.		623107					
	EUR		110,30					

PG1 PG2

	ANSCHLUSS-Ø	60	80	110	125	160	200	250
BOGEN								
15°	Art.-Nr.	760127	761154	762143	640003	650003	660003	
	EUR	15,50	16,80	23,60	33,30	53,40	105,70	
30°	Art.-Nr.	760104	761104	762104	640004	650004	660004	
	EUR	10,10	12,00	16,60	33,30	53,40	105,70	
45°	Art.-Nr.	760105	761105	762105	640005	650005	660005	662011
	EUR	10,10	12,00	16,60	33,30	53,40	105,70	233,80
87°	Art.-Nr.	760106	761106	762106	640006	650006	660006	662010
	EUR	10,70	14,20	19,10	35,70	55,80	135,30	295,70
BELÜFTUNGSBLENDE								
	Art.-Nr.	760121	761140	762134	640010	650010	660010	662005
	EUR	34,40	39,20	41,60	43,80	43,80	71,30	78,40
REVISIONS-T-STÜCK								
	Art.-Nr.	760108	761108					
	EUR	26,20	29,70					
REVISIONSBOGEN								
	Art.-Nr.	760143	761177	762108	640009	650009	660009	662014
	EUR	36,70	39,20	47,40	86,60	98,60	206,60	436,80
KONDENSAT-ABLAUF								
	Art.-Nr.	760109	761109	762109	640015	650016	660020	Auf Anfrage
	EUR	25,50	25,50	43,80	58,20	66,50	137,80	
MESSSTÜCK								
	Art.-Nr.	760110	761110	762110	640014	650015	660013	
	EUR	25,00	25,00	34,40	49,90	65,30	72,40	

Technische Änderungen und Irrtümer vorbehalten.

ANSCHLUSSSTÜCKE EINWANDIG STARR

PG1 PG2

ABGASAUSTRITT/-EINTRITT		80/80	110/110	125/125	160/160	160/200
HOSENSTÜCK ZUR AUFTEILUNG AUF 2 ABGASANLAGEN (RAUMLUFTABHÄNGIG)*						
Einbaulage senkrecht oder waagerecht		Art.-Nr.	620022	630020	640021	650022	660018
		EUR	142,40	207,80	261,10	344,20	587,50

*Aktuell erhältlich in weiß (Ø80) und grau (Ø110, 125, 160, 200)

ANSCHLUSS-Ø		60-80	80-110	100-110	150-160
ERWEITERUNG SYMMETRISCH					
Einbaulage nur senkrecht!		Art.-Nr.	761128	762128	762129	650013
		EUR	28,50	34,40	40,30	65,30

ANSCHLUSS-Ø		60-80	80-110	110-125	125-160	160-200	200-250
ERWEITERUNG EXZENTRISCH							
Einbaulage senkrecht oder waagerecht		Art.-Nr.	761161	762148	640012	650012	660011	660019
		EUR	34,40	45,10	89,10	58,20	124,60	236,30

ANSCHLUSS-Ø		80-60	110-80
REDUZIERUNG SYMMETRISCH			
Einbaulage senkrecht oder waagerecht		Art.-Nr.	760152	761250
		EUR	61,70	72,40

ANSCHLUSS-Ø		110-80	125-110	160-110	160-125	200-160	250-200
REDUZIERUNG EXZENTRISCH							
Einbaulage senkrecht oder waagerecht		Art.-Nr.	761251	630008	630009	640011	650011	662000
		EUR	68,80	29,70	41,60	58,20	116,30	236,30

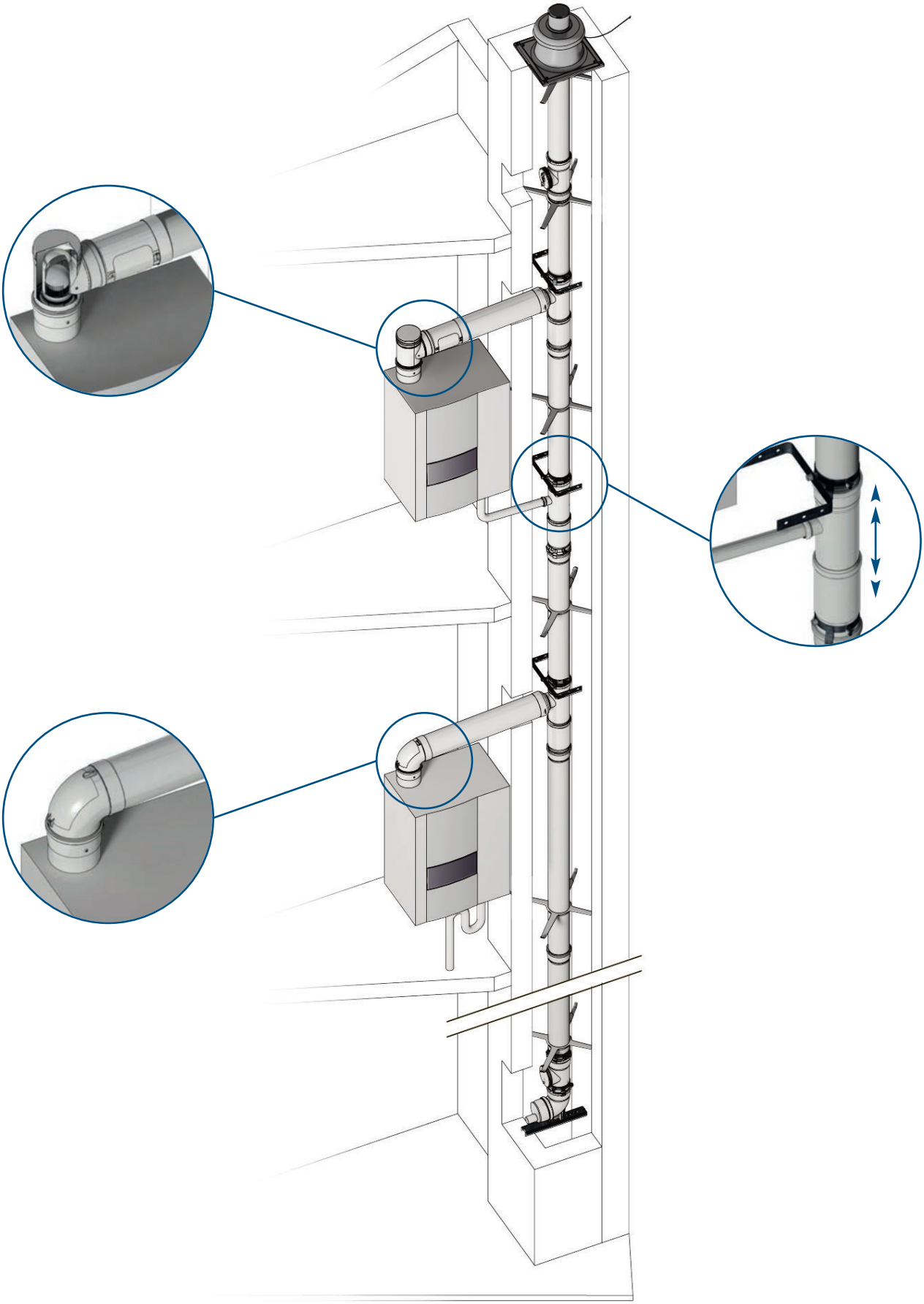

MEHRFACHBELEGUNG

raumluftunabhängig

PG1 PG2

	ANSCHLUSS-Ø	110	125	160
MFB KESSELANSCHLUSS				
D 80	Art.-Nr.	630021	640023	650025
	EUR	184,10	296,70	350,20
NEU **MFB ETAGENANSCHLUSS D110-80**				
	Art.-Nr.	005678		
	EUR	221,90		
MFB KONDENSATANSCHLUSS				
D 40	Art.-Nr.	630022	640024	650026
	EUR	165,00	318,10	346,60
MFB VERBINDUNGSSCHELLE				
	Art.-Nr.	630023	640025	650027
	EUR	43,80	43,80	45,10
AUSZUGSICHERUNG				
	Art.-Nr.	630040		
	EUR	28,30		
MFB SCHACHTSOHLE				
D 40	Art.-Nr.	630024	640026	650028
	EUR	226,70	290,80	346,60
AZ RÜCKSTRÖMSICHERUNG				
AZ 80/125 RAL 9010	Art.-Nr.		621021*	
	EUR		284,90	

*Verwendung nur mit Zertifizierung des Kesselherstellers.
Ansonsten Planung im Unterdruck ohne Rückströmsicherung.

MFB VERSCHLUSSKAPPE FÜR ABGAS AUS PPs				
D 80	Art.-Nr.		620011	
	EUR		33,30	
D 110	Art.-Nr.		630027	
	EUR		53,40	
MFB VERSCHLUSSKAPPE FÜR ZULUFT, ALU LACKIERT				
D 125	Art.-Nr.		710151	
	EUR		29,70	

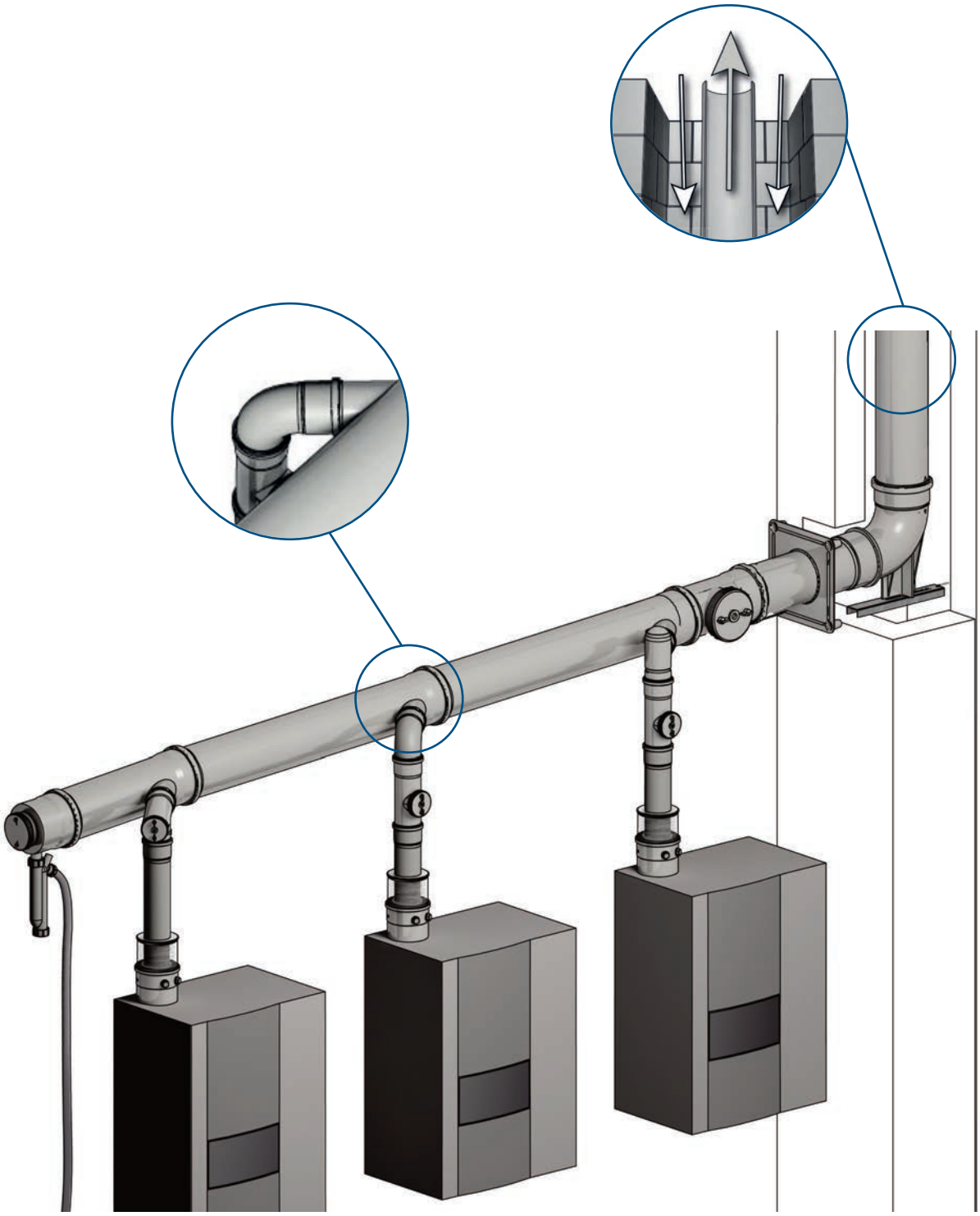

KASKADEN-ABGASANLAGEN

raumluftabhängig

		PG1			PG2			
ABGASSAMMLER Ø IN MM		110	125	125	160	160	200	250
KESSELANSCHLUSS Ø IN MM		80	80	110	80	110	110	110
KASKADENSAMMLER								
1.000 mm weitere Längen auf Anfrage	Art.-Nr.	630015	640017	640016	650019	650018	660016	662012
	EUR	78,40	89,10	95,00	122,20	129,40	168,60	326,50
ABSCHLUSSDECKEL MIT REVISION UND KONDENSATABLAUF								
Ablauf D 32	Art.-Nr.	630019	640018	640018	650017	650017	660014	662013
	EUR	62,90	74,90	74,90	93,70	93,70	140,00	352,50
SIPHON								
	Art.-Nr.				761151			
	EUR				34,40			
					Wellschlauch Ø 21,5 / Ø 25 mm, 1 m lang, lose beigelegt			
RÜCKSTRÖMSICHERUNG								
	Art.-Nr.	620017*	620017*	630016*	620017*	630016*	630016*	630016*
	EUR	130,60	130,60	225,50	130,60	225,50	225,50	225,50

*Verwendung nur mit Zertifizierung des Kesselherstellers.
Ansonsten Planung im Unterdruck ohne Rückströmsicherung.

ABGASAUSTRITT Ø IN MM		80	110	125	160	160
ABGASEINTRITT Ø IN MM		80	110	125	160	200
HOSENSTÜCK ZUR AUFTEILUNG AUF 2 ABGASANLAGEN (RAUMLUFTABHÄNGIG)						
Weitere Ausführungen auf Anfrage	Art.-Nr.	620022	630020	640021	650022	660018
	EUR	142,40	207,80	261,10	344,20	587,50

PG1 PG2

ANSCHLUSS-Ø	60	80	110
AUSFÜHRUNG MIT SCHACHTABDECKUNG KUNSTSTOFF FLEX			
Art.-Nr.	760012	761012	762012
EUR	160,30	160,30	217,20

INHALT GRUNDPAKET

1 St. Auflageschiene
1 St. Bogen 87° mit Stützfuß
1 St. Adapter starr/flex
5 St. Abstandhalter flex
1 St. Kaminschachtabdeckung Kunststoff flex

ANSCHLUSS-Ø	60	80	110
AUSFÜHRUNG MIT SCHACHTABDECKUNG METALL FLEX			
Art.-Nr.	760004	761010	762010
EUR	307,40	307,40	425,00

INHALT GRUNDPAKET

1 St. Auflageschiene
1 St. Bogen 87° mit Stützfuß
1 St. Adapter starr/flex
5 St. Abstandhalter flex
1 St. Adapter flex/starr
1 St. Kaminschachtabdeckung Metall flex

ANSCHLUSSSTÜCKE EINWANDIG FLEXIBEL

PG1 PG2

	ANSCHLUSS-Ø	60	80	110
LÄNGENELEMENTE FLEXIBEL (in m)				
12,5	Art.-Nr.	760131	761167	762154
	EUR	261,10	397,80	567,20
25	Art.-Nr.	760132	761168	762153
	EUR	498,60	730,00	1.062,40
50	Art.-Nr.	760134	761169	
	EUR	1.003,10	1.299,80	
REVISIONSSTÜCK (INKL. FLEX-ADAPTION)				
	Art.-Nr.	760135	761170	762155
	EUR	75,90	111,60	121,10
SCHELLE FÜR REVISIONSROHR				
	Art.-Nr.	613011	625012	634011
	EUR	20,10	21,30	25,00
ABSTANDHALTERSET (5 STÜCK)				
	Art.-Nr.	760136	761171	762156
	EUR	40,30	43,80	49,90
KUPPLUNGSSTÜCK				
	Art.-Nr.	760138	761173	762159
	EUR	46,30	58,20	82,00
ADAPTER FLEX/STARR (BEI SCHACHTABDECKUNG ENTHALTEN)				
	Art.-Nr.	760147	761175	762161
	EUR	49,90	61,70	85,50
ADAPTER STARR/FLEX (IM GRUNDBAUSATZ ENTHALTEN)				
	Art.-Nr.	760139	761174	762160
	EUR	46,30	58,20	82,00

PG1 PG2

	ANSCHLUSS-Ø	60	80	110
KAMINSCHACHTABDECKUNG METALL FLEX (inkl. Adapter flex/starr)				
	Art.-Nr.	760137	761172	762157
	EUR	243,40	243,40	319,40
KAMINSCHACHTABDECKUNG KUNSTSTOFF FLEX				
	Art.-Nr.	613100	625100	634100
	EUR	93,70	93,70	109,20
NEU **MFB ETAGENANSCHLUSS FLEX D110/113-80**				
	Art.-Nr.			005679
	EUR			232,50
NEU **SET - STÜTZBOGEN FLEX D 80, KURZ, AUFLAGESCHIENE**				
	Art.-Nr.		761195	
	EUR		80,00	
FLEX ANSCHLUSSBLENDE KONZENTRISCH 45° (WEISS)				
	Art.-Nr.	613013	625014	
	EUR	165,00	172,10	
FLEX ANSCHLUSSBLENDE KONZENTRISCH 87° (WEISS)				
	Art.-Nr.	613012	625013	
	EUR	165,00	172,10	
EINZIEHHILFE FÜR FLEXLEITUNG				
	Art.-Nr.	760149	761186	762162
	EUR	55,80	57,00	64,10
SEIL FÜR EINZIEHHILFE				
	Art.-Nr.	761187		
	EUR	53,40		

Technische Änderungen und Irrtümer vorbehalten.

GRUNDPAKET SCHACHT INKL. VERBINDUNGSLEITUNG FLEX

PG1 PG2

ANSCHLUSS-Ø	60–60/100	80– 80/125	110–110/150
AUSFÜHRUNG MIT SCHACHTABDECKUNG KUNSTSTOFF FLEX			
Art.-Nr.	760013	761013	762013
EUR	297,90	326,50	472,40

INHALT GRUNDPAKET

1 St. AZ Revisionsbogen/ T-Stück*
1 St. AZ Längenelement 500 mm
1 St. AZ Wandblende
1 St. Auflageschiene
1 St. Bogen 87° mit Stützfuß
1 St. Adapter starr/flex
5 St. Abstandhalter flex
1 St. Kaminschachtabdeckung Kunststoff flex

*110-110/150 inkl. Revisions-T-Stück in der Anbindungsleitung

ANSCHLUSS-Ø	60–60/100	80– 80/125	110–110/150
AUSFÜHRUNG MIT SCHACHTABDECKUNG METALL FLEX			
Art.-Nr.	760005	761011	762011
EUR	445,20	473,70	679,00

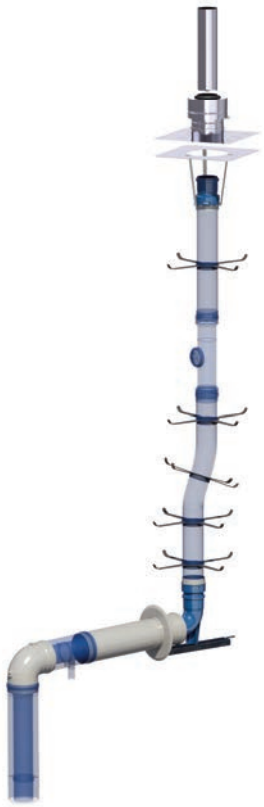

INHALT GRUNDPAKET

1 St. AZ Revisionsbogen/ T-Stück*
1 St. AZ Längenelement 500 mm
1 St. AZ Wandblende
1 St. Auflageschiene
1 St. Bogen 87° mit Stützfuß
1 St. Adapter starr/flex
5 St. Abstandhalter flex
1 St. Adapter flex/starr
1 St. Mündungs-Übergang von flex auf starr
1 St. Kaminschachtabdeckung Metall flex

*110-110/150 inkl. Revisions-T-Stück in der Anbindungsleitung

PG1 PG2

ANSCHLUSS-Ø	60–60/100	80– 80/125	110–110/150
AUSFÜHRUNG MIT SCHACHTABDECKUNG KUNSTSTOFF STARR			
Art.-Nr.	760002	761002	762002
EUR	188,70	283,70	461,70

INHALT GRUNDPAKET

1 St. AZ Revisionsbogen/ T-Stück*
1 St. AZ Längenelement 500 mm
1 St. AZ Wandblende
1 St. Bogen 87° mit Stützfuß
1 St. Auflageschiene
1 St. Kaminschachtabdeckung Kunststoff
4 St. Abstandhalter

*110-110/150 inkl. Revisions-T-Stück in der Anbindungsleitung

ANSCHLUSS-Ø	60–60/100	80– 80/125	110–110/150
AUSFÜHRUNG MIT SCHACHTABDECKUNG METALL STARR			
Art.-Nr.	760003	761003	762003
EUR	312,20	407,10	573,30

INHALT GRUNDPAKET

1 St. AZ Revisionsbogen/ T-Stück*
1 St. AZ Längenelement 500 mm
1 St. AZ Wandblende
1 St. Bogen 87° mit Stützfuß
1 St. Auflageschiene
1 St. Kaminschachtabdeckung Metall
4 St. Abstandhalter

*110-110/150 inkl. Revisions-T-Stück in der Anbindungsleitung

ANSCHLUSSSTÜCKE DOPPELWANDIG

PG1 PG2

	ANSCHLUSS-Ø	60/100	80/125	110/150
AZ LÄNGENELEMENT (in mm)				
1.000	Art.-Nr.	760111	761111	762111
	EUR	52,20	70,00	93,70
500	Art.-Nr.	760112	761112	762112
	EUR	39,20	47,40	68,80
250	Art.-Nr.	760153	761192	
	EUR	37,70	45,70	
AZ REVISIONSSTÜCK				
	Art.-Nr.	760114	761114	762114
	EUR	70,00	93,70	149,50
AZ REVISIONSBOGEN				
	Art.-Nr.	760122	761141	
	EUR	82,00	106,70	
AZ REVISIONS-T-STÜCK				
	Art.-Nr.	760113	761113	762113
	EUR	89,10	109,20	162,60
AZ BOGEN				
30°	Art.-Nr.	760128	761155	762144
	EUR	70,00	70,00	97,40
45°	Art.-Nr.	760116	761116	762116
	EUR	46,30	52,20	82,00
87°	Art.-Nr.	760115	761115	762115
	EUR	52,20	67,70	89,10
AZ BOGEN MIT STÜTZFUSS				
Mit Auflage-schiene	Art.-Nr.	614007	621024	631017*
	EUR	130,60	135,30	208,80
				*Mit Auflageschiene und angeschweißtem Stützfuß
ABSTANDHALTER				
	Art.-Nr.	632000	640002	645000
	EUR	13,00	13,70	14,90

PG1 PG2

ANSCHLUSS-Ø		60/100	80/125	110/150
AZ KONDENSAT-ABLAUF				
	Art.-Nr.	760117	761117	762117
	EUR	82,00	86,60	100,90
AZ MESSSTÜCK				
	Art.-Nr.	760118	761118	762118
	EUR	59,30	61,70	82,00
AZ TRENNSTÜCK				
	Art.-Nr.	611010	621008	631009
	EUR	65,30	66,50	85,50
AZ WANDBLENDE				
	Art.-Nr.	760124	761146	762135
	EUR	16,60	16,60	22,60
AZ SCHELLE				
	Art.-Nr.	760130	761166	762152
	EUR	15,50	16,60	17,80
NEU **BEFESTIGUNGSSCHELLE**				
4er Set	Art.-Nr.	011787		002186
	EUR	22,40		48,00

ANSCHLUSS-Ø		60/100–80/125	80/125-110/150	100/150–110/150	110/150-110/160
AZ-ERWEITERUNG SYMMETRISCH					
Einbaulage nur senkrecht	Art.-Nr.	761132	762131	762130	631024*
	EUR	53,40	77,10	77,10	121,10

*Einbaulage senkrecht oder waagerecht

AZ-ERWEITERUNG EXZENTRISCH			
Einbaulage senkrecht oder waagerecht	Art.-Nr.	760129	762150
	EUR	167,10	207,80

Technische Änderungen und Irrtümer vorbehalten.

ANSCHLUSSSTÜCKE DOPPELWANDIG

PG1 PG2

ANSCHLUSS-Ø		60/100	80/125	110/150	110/160
DACHDURCHFÜHRUNG					
rot RAL 8023	Art.-Nr.	760126	761148	762137	762226
	EUR	142,40	165,00	296,70	261,10
schwarz RAL 9005	Art.-Nr.	760125	761147	762136	762225
	EUR	142,40	165,00	296,70	261,10
ÜBERDACHVERLÄNGERUNG (in mm)					
500 rot RAL 8023	Art.-Nr.	761158	761158	762147	762227
	EUR	82,00	82,00	128,20	128,20
500 schwarz RAL 9005	Art.-Nr.	761157	761157	762146	762229
	EUR	82,00	82,00	128,20	128,20
1.000 rot RAL 8023	Art.-Nr.	761160	761160		
	EUR	115,10	115,10		
1.000 schwarz RAL 9005	Art.-Nr.	761159	761159		
	EUR	115,10	115,10		
SCHRÄGDACHPFANNE					
25°–45° rot RAL 8023	Art.-Nr.	761138	761138	762139	
	EUR	71,30	71,30	95,00	
25°–45° schwarz RAL 9005	Art.-Nr.	761139	761139	762138	
	EUR	71,30	71,30	95,00	
FLACHDACHKRAGEN					
	Art.-Nr.		761149*	762140*	
	EUR		70,00	82,00	

Abb. 60/100 + 80/125 Abb. 110/150 + 110/160

*Höhe 250 mm nach Flachdach-Richtlinie

ANSCHLUSS-Ø		60/100	80/125
AZ MAUERDURCHFÜHRUNG			
	Art.-Nr.	611020	621025
	EUR	89,10	105,70
AZ RAUMLUFTVERBUNDBLENDE			
	Art.-Nr.	632001	640027
	EUR	77,10	80,70

ZULUFTGITTER 250 X 300 mm

Art.-Nr.	620012
EUR	23,20

AUSSENWAND ABGASSYSTEM condens·blue PPs/METALL

für die Montage an der Außenwand, Innenrohr PP blau, Mantel in Metall weiß (RAL 9010)

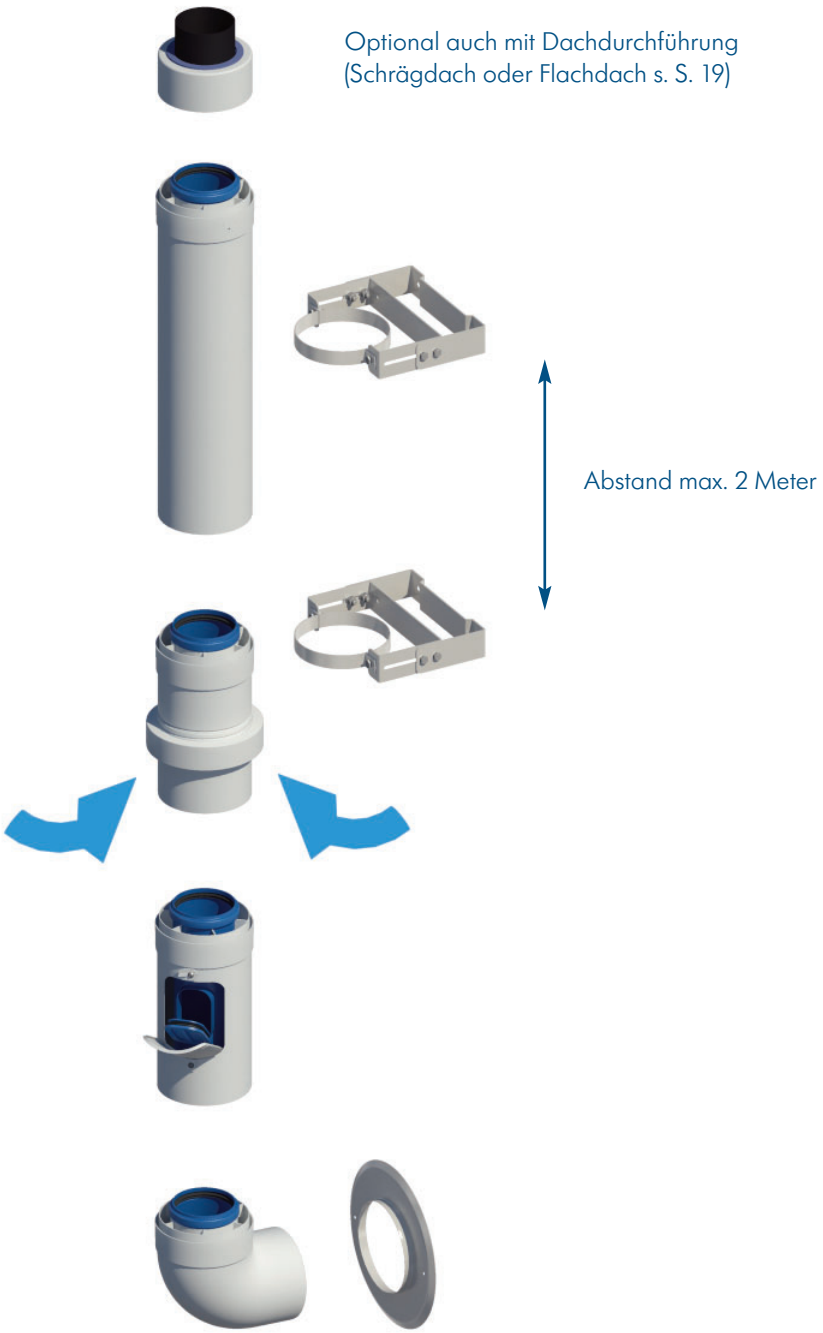

AUSSENWAND ABGASSYSTEM condens·blue PPs/METALL

für die Montage an der Außenwand, Innenrohr PP blau, Mantel in Metall weiß (RAL 9010)

PG1 PG2

ANSCHLUSS-Ø		80/125
AZ-C LÄNGENELEMENT (in mm)		
1.000	Art.-Nr.	761305
	EUR	82,00
500	Art.-Nr.	761306
	EUR	70,00
AZ-C REVISIONSSTÜCK		
	Art.-Nr.	761304
	EUR	112,80
AZ-C AUSSENWAND-LUFTANSAUGSTÜCK		
	Art.-Nr.	761303
	EUR	112,80
AZ-C AUSSENWAND-MÜNDUNG		
	Art.-Nr.	761308
	EUR	58,20
AZ-C BOGEN		
30°	Art.-Nr.	761312
	EUR	80,70
45°	Art.-Nr.	761311
	EUR	80,70
87°	Art.-Nr.	761301
	EUR	82,00
AZ-C ADAPTER FÜR DACHDURCHFÜHRUNG		
	Art.-Nr.	761314
	EUR	53,40

ANSCHLUSS-Ø		80/125
AZ WANDSCHELLE VERSTELLBAR Achsabstand: 106-160 mm		
	Art.-Nr.	761309
	EUR	77,10
AZ VERLÄNGERUNG FÜR WANDSCHELLE Achsabstand: 106-320 mm		
	Art.-Nr.	761310
	EUR	32,10
AZ MAUERBLENDE 2-TEILIG		
	Art.-Nr.	761315
	EUR	39,20
AZ MAUERBLENDE		
	Art.-Nr.	761146
	EUR	16,60

AUSSENWAND ABGASSYSTEM PPs/VA

für die Montage an der Außenwand, Innenrohr PP blau, Mantel in Edelstahl blank, AISI 304

Abb. System Ø 60/100 + 80/125

Abb. System Ø 110/160

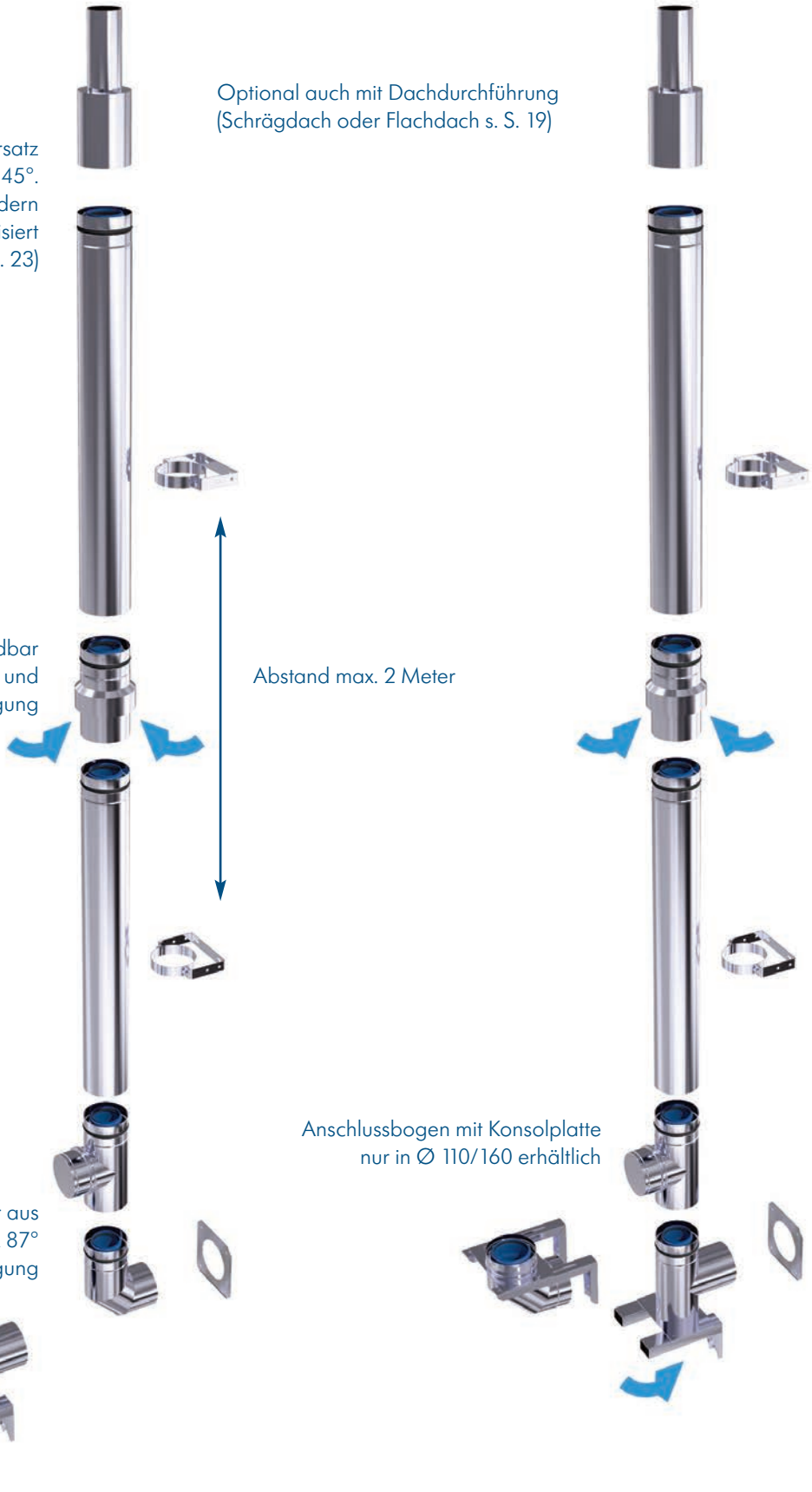

Technische Änderungen und Irrtümer vorbehalten.

AUSSENWAND ABGASSYSTEM PPs/VA

für die Montage an der Außenwand, Innenrohr PP blau, Mantel Edelstahl blank, AISI 304

PG1 PG2

	ANSCHLUSS-Ø	60/100	80/125	110/160
VA MÜNDUNGSABSCHLUSS (Innenrohr Edelstahl)				
	Art.-Nr.	760212	761212	762212
	EUR	55,80	65,30	73,60
PPs/VA LÄNGENELEMENT (in mm)				
1.000	Art.-Nr.	760203	761203	762203
	EUR	75,90	82,00	114,10
500	Art.-Nr.	760202	761202	762202
	EUR	59,30	64,10	82,00
PPs/VA LUFTANSAUGSTÜCK				
	Art.-Nr.	760201	761201	762201
	EUR	92,60	105,70	141,30
PPs/VA REVISIONSSTÜCK				
	Art.-Nr.	760204	761204	762204
	EUR	91,40	105,70	141,30
PPs/VA BOGEN				
30°	Art.-Nr.	760207	761207	762207
	EUR	65,30	78,40	114,10
45°	Art.-Nr.	760206	761206	762206
	EUR	65,30	78,40	114,10
87°	Art.-Nr.	760205	761205	Auf Anfrage
	EUR	77,10	82,00	
VA KLEMMBAND				
	Art.-Nr.	760217	761217	762217
	EUR	33,30	34,40	41,60
PPs/VA ADAPTER FÜR DACHDURCHFÜHRUNG				
	Art.-Nr.	760216	761216	762214
	EUR	58,20	64,10	86,60
PPS/VA ZWISCHENKONSOLE				
	Art.-Nr.		761226	762220
	EUR		126,00	160,40

für die Montage an der Außenwand, Innenrohr PP blau, Mantel Edelstahl blank, AISI 304

PG1 PG2

	ANSCHLUSS-Ø	60/100	80/125	110/160
PPs/VA ANSCHLUSSBOGEN OHNE LUFTANSAUGUNG				
87°	Art.-Nr.			762205
	EUR			117,50
PPS/VA ANSCHLUSS-T-STÜCK MIT LUFTANSAUGUNG* DREHBAR				
	Art.-Nr.	760200	761200	762200
	EUR	137,80	148,40	205,30

*Auch ohne Luftansaugung möglich.

PPs/VA ÜBERGANG (ADAPTERNIPPEL FÜR SYSTEMWECHSEL)				
	Art.-Nr.			762215
	EUR			86,60

	ANSCHLUSS-Ø		80/125-110/160	
AZ-ERWEITERUNG EXZENTRISCH FÜR ADAPTERNIPPEL (RAL 9016)				
Einbaulage senkrecht oder waagerecht	Art.-Nr.		761164	
	EUR		201,70	

	ANSCHLUSS-Ø	100	125	160
VA MAUERBLENDE				
1-teilig	Art.-Nr.	760211	761211	762211
	EUR	32,10	34,40	36,70
2-teilig	Art.-Nr.	760215	761215	762213
	EUR	45,10	45,10	77,10
VA WANDSCHELLE				
	Art.-Nr.	760209	761209	762209
	EUR	55,80	58,20	60,50

PG1 PG2

WANDKONSOLE FÜR ANSCHLUSS-BOGEN/T-STÜCK (316 mm)

Wandabstand: 205 (Ø 100) mm
180 (Ø 125) mm
145 (Ø 160) mm

Art.-Nr.	761208
EUR	111,60

WANDKONSOLE FÜR ANSCHLUSS-BOGEN/T-STÜCK (620 mm)

Wandabstand: 440 (Ø 100) mm
480 (Ø 125) mm
440 (Ø 160) mm

Art.-Nr.	761219
EUR	309,30

WANDKONSOLE FÜR ANSCHLUSS-BOGEN/T-STÜCK (720 mm)

Wandabstand: 570 (Ø 100) mm
610 (Ø 125) mm
580 (Ø 160) mm

Art.-Nr.	761218
EUR	320,90

VERLÄNGERUNG FÜR WANDSCHELLE

Wandabstand: 145 mm
(Ø 100/125/160)

Länge: 170 mm

Art.-Nr.	761210
EUR	61,70

VERLÄNGERUNG FÜR WANDSCHELLE

Wandabstand: 72-540 mm
(Ø 100/125/160)

Länge: 550 mm

Art.-Nr.	761223
EUR	252,00

VERLÄNGERUNG FÜR WANDSCHELLE

Wandabstand: 72-705 mm
(Ø 100/125/160)

Länge: 750 mm

Art.-Nr.	761224
EUR	331,10

VERLÄNGERUNG FÜR WANDSCHELLE

Wandabstand: 59-99 (Ø 100) mm
58-98 (Ø 125) mm
58-98 (Ø 160) mm

Länge: 136 mm

Art.-Nr.	761220
EUR	68,80

VERLÄNGERUNG FÜR WANDSCHELLE

Wandabstand: 69-109-155 (Ø 100) mm
68-108-153 (Ø 125) mm
68-108-153 (Ø 160) mm

Länge: 180 mm

Art.-Nr.	761221
EUR	77,10

VERLÄNGERUNG FÜR WANDSCHELLE

Wandabstand: 77-230 (Ø 100) mm
76-228 (Ø 125) mm
76-228 (Ø 160) mm

Länge: 245 mm

Art.-Nr.	761222
EUR	134,20

MEHRFACHBELEGUNG AUSSENWAND ABGASSYSTEM (MFB) PPs/VA

für die Montage an der Außenwand, Innenrohr PP blau, Mantel Edelstahl blank, AISI 304

PG1 PG2

Abb. System Ø 110/160

Optional auch mit Dachdurchführung (Schrägdach oder Flachdach s. S. 19)

Optional für Verzug/Versatz Bögen 30° und 45°. Bei Bedarf kann mit Klemmbändern ausgesteift bzw. zusätzlich stabilisiert werden (s. S. 27)

Abstand max. 2 Meter

MEHRFACHBELEGUNG AUSSENWAND ABGASSYSTEM (MFB) PPs/VA

für die Montage an der Außenwand, Innenrohr PP blau, Mantel Edelstahl blank, AISI 304

PG1 PG2

ANSCHLUSS-Ø 110/160

VA MÜNDUNGSABSCHLUSS (Innenrohr Edelstahl)

Art.-Nr.	762212
EUR	73,60

PPs/VA LÄNGENELEMENT (in mm)

1.000

Art.-Nr.	762203
EUR	114,10

500

Art.-Nr.	762202
EUR	82,00

PPs/VA LUFTANSAUGSTÜCK

Art.-Nr.	762201
EUR	141,30

PPs/VA REVISIONSSTÜCK

Art.-Nr.	762204
EUR	141,30

PPs/VA BOGEN

30°

Art.-Nr.	762207
EUR	114,10

45°

Art.-Nr.	762206
EUR	114,10

VA KLEMMBAND

Art.-Nr.	762217
EUR	41,60

PPs/VA ADAPTER FÜR DACHDURCHFÜHRUNG

Art.-Nr.	762214
EUR	86,60

PPS/VA ZWISCHENKONSOLE

Art.-Nr.	762220
EUR	160,40

Weitere Zubehörteile finden Sie auf Seite 25.

ANSCHLUSS-Ø 110/160

PPs/VA ANSCHLUSSBOGEN OHNE LUFTANSAUGUNG

87°

Art.-Nr.	762205
EUR	117,50

PPs/VA ANSCHLUSS-T-STÜCK MIT LUFTANSAUGUNG* DREHBAR

Art.-Nr.	762200
EUR	205,30

*Auch ohne Luftansaugung möglich.

PPs/VA MFB-AW ETAGENBAUSATZ

Art.-Nr.	762218
EUR	527,10

PPs/VA ÜBERGANG (ADAPTERNIPPEL FÜR SYSTEMWECHSEL)

Art.-Nr.	762215
EUR	86,60

ANSCHLUSS-Ø 80/125-110/160

AZ-ERWEITERUNG EXZENTRISCH FÜR ADAPTERNIPPEL (RAL 9016)

Einbaulage senkrecht oder waagerecht

Art.-Nr.	761164
EUR	201,70

ANSCHLUSS-Ø 160

VA MAUERBLENDE

1-teilig

Art.-Nr.	762211
EUR	36,70

2-teilig

Art.-Nr.	762213
EUR	77,10

VA WANDSCHELLE

Art.-Nr.	762209
EUR	60,50

WANDKONSOLE FÜR ANSCHLUSS- BOGEN/T-STÜCK

Art.-Nr.	761208
EUR	111,60

PG1 PG2

KAMINTÜR 120 X 180 mm verzinkt

Art.-Nr.	761152
EUR	35,10

Vierkantschlüssel 7 mm
im Lieferumfang enthalten

KAMINTÜR 120 X 180 mm Edelstahl

Art.-Nr.	761189
EUR	137,80

Vierkantschlüssel 7 mm
im Lieferumfang enthalten

VIERKANTSCHLÜSSEL 7 mm verzinkt

Art.-Nr.	761156
EUR	4,10

VIERKANTSCHLÜSSEL 7 mm Edelstahl

Art.-Nr.	761190
EUR	5,40

SIPHON

Art.-Nr.	761151
EUR	34,40

Wellschlauch Ø 21,5 / Ø 25 mm,
1 m lang, lose beigelegt

REVISIONSSCHLÜSSEL

Art.-Nr.	760142
EUR	5,80

Verwendbar für alle Revisionen

GLEITMITTEL 150 g

Art.-Nr.	761150
EUR	8,40

ZUBEHÖR FÜR SYSTEMABGASLEITUNGEN

einwandig und doppelwandig

PG1 PG2

	ANSCHLUSS-Ø	60	80	110	125	160	200	250
LIPPENDICHTUNG FÜR ROHRMUFFEN								
2-lippig 10er Pack	Art.-Nr.	690106	690107	690108	690109	690110	690111	662015*
	EUR	41,60	43,80	49,90	54,60	58,20	65,30	39,10

*einzeln

FLACHDICHTUNG FÜR REVISIONSDECKEL								
70 mm 10er Pack	Art.-Nr.	690100	690100					
	EUR	44,40	44,40					
105 mm 10er Pack	Art.-Nr.			690101	690101	690101	690101	662017*
	EUR			49,30	49,30	49,30	49,30	34,50

*einzeln

REVISIONSDECKEL MIT DICHTUNG								
81 mm	Art.-Nr.	761191	761191					
	EUR	19,20	19,20					
115 mm	Art.-Nr.			762163				
	EUR			21,20				
81 mm	Art.-Nr.	600010	600010					
	EUR	13,90	13,90					
115 mm	Art.-Nr.			600011	600011	600011	600011	662016*
	EUR			16,00	16,00	16,00	16,00	176,20

*mit Sicherungslasche

	ANSCHLUSS-Ø	70 für 60-80 mm	100 für 110-200 mm
SICHERUNGSSEIL FÜR SCHRAUBDECKEL FÜR Ø60 - Ø200			
	Art.-Nr.	600037	600038
	EUR	9,00	9,20

	ANSCHLUSS-Ø	60	80	110
AUZUGSICHERUNG				
	Art.-Nr.	610020	620030	630040
	EUR	20,00	21,40	28,30

PG1 PG2

NEUTRALISATIONSEINHEIT GAS SK1

Art.-Nr.	600001
EUR	100,90

NEUTRALISATIONSEINHEIT HEIZÖL SK2

Art.-Nr.	620013
EUR	141,30

KONDENSAT-HEBEPUMPE SK3

Art.-Nr.	600002
EUR	409,50

Mit Schlauch

NACHFÜLLBEUTEL GRANULAT

Art.-Nr.	600000
EUR	19,10

Ersatzteil

NACHFÜLLBEUTEL AKTIVKOHLE

Art.-Nr.	600003
EUR	53,40

Ersatzteil

FEINFILTERSIEB

Art.-Nr.	600006
EUR	26,20

Ersatzteil

NOTIZEN / SKIZZEN

LEISTUNGSERKLÄRUNG
NR. 91376-V03

1) Eindeutiger Kenncode des Produkttyps:

Systemabgasanlagen mit Kunststoffinnenrohren
DIN EN 14471:2013+A1:2015

2) Typen-, Chargen- oder Seriennummer oder anderes Kennzeichen zur Identifikation des Bauprodukts gemäß Artikel 11 Absatz 4:

PP-Abgasanlage

System 0.1:	T120 H1/P1 O W 2 O20 LI E U	einwandig starr, ohne Außenschale, blau/schwarz
System 0.2:	T120 H1/P1 O W 2 O00 LE E U0	einwandig starr, im Schacht, blau/schwarz
System 0.3:	T120 H1/P1 O W 2 O00 LE E U0	einwandig flexibel, im Schacht, blau/schwarz
System 0.4:	T120 H1/P1 O W 2 O00 LE E U0	konzentrisch starr, Außenrohr Metall
System 0.5:	T120 H1/P1 O W 2 O00 LE E U1	konzentrisch starr, Außenrohr Kunststoff

3) Vom Hersteller vorgesehener Verwendungszweck oder vorgesehene Verwendungszwecke des Bauprodukts gemäß der anwendbaren harmonisierten technischen Spezifikation:

Transport von Verbrennungsprodukten aus Feuerstätten ins Freie,
Transport von für die Verbrennung erforderlicher Luft.

4) Name, eingetragener Handelsname oder eingetragene Marke und Kontaktanschrift des Herstellers gemäß Artikel 11 Absatz 5:

Skoberne Schornsteinsysteme GmbH
Ostendstraße 1
64319 Pfungstadt
Tel. +49(0)6157 8070-0
Fax: +49(0)6157 8070-70

5) Gegebenenfalls Name und Kontaktanschrift des Bevollmächtigten, der mit den Aufgaben gemäß Artikel 12 Absatz 2 beauftragt ist:

Nicht relevant.

6) System oder Systeme zur Bewertung und Überprüfung der Leistungsbeständigkeit des Bauprodukts gemäß Anhang V der Bauprodukteverordnung:

System 2+, System 3, System 4

7) Im Falle der Leistungserklärung, die ein Bauprodukt betrifft, das von einer harmonisierten Norm erfasst wird:

Die notifizierte Zertifizierungsstelle für die werkseigene Produktionskontrolle Nr. 0036 hat die Erstinspektion des Herstellers und der werkseigenen Produktionskontrolle sowie die laufende Überwachung, Bewertung und Evaluierung der werkseigenen Produktionskontrolle durchgeführt und das Konformitätszertifikat für die werkseigene Produktionskontrolle ausgestellt.

8) Erklärte Leistung

Wesentliche Merkmale	Leistungsmerkmale	Harmonisierte technische Spezifikation
Druckfestigkeit (maximale Bauhöhe)	starre Rohre: 50 m flexible Rohre: 25 m	EN 14471:2013+A1:2015
Beständigkeit gegen Windlast (freitragende Höhe nach der letzten Halterung)	1,0 m für System 0.4, 0.5, 0.6 0,5 m für System 0.1, 0.2	EN 14471:2013+A1:2015
Feuerwiderstand (Klasse)	0 (lt. Norm)	EN 14471:2013+A1:2015
Gasdichtheit (Druckklasse)	H1 (5000 Pa) P1 (200 Pa)	EN 14471:2013+A1:2015
Thermisches Verhalten (Temperaturklasse)	T120	EN 14471:2013+A1:2015
Abmessungen in mm	starre Rohre Innendurchmesser D 60 56,4 D 80 76,0 D 110 104,6 flexible Rohre DN 60 50,2 DN 80 77,0 DN 110 101,0	EN 14471:2013+A1:2015
Wärmedurchlasswiderstand in m²K/W	R00	EN 14471:2013+A1:2015
Strömungswiderstand der Abschnitte der Abgasanlage (r = mittlere Rauigkeit der Innenschale)	starre Rohre: 0,5 mm flexible Rohre: 1,0 mm	EN 14471:2013+A1:2015
Strömungswiderstand der Formstücke der Abgasanlage (ζ = Durchflusswiderstandskoeffizient)	gemäß EN 13384-1	EN 14471:2013+A1:2015
Biegezugfestigkeit (reale Länge der lateralen Auslenkung)	1,5 m	EN 14471:2013+A1:2015
Biegezugfestigkeit (maximale Neigung)	starre Rohre 87° flexible Rohre 45°	EN 14471:2013+A1:2015
Beständigkeit gegenüber Chemikalien (Kondensatbeständigkeitsklasse)	W (trockener, kondensierender Betrieb)	EN 14471:2013+A1:2015
Beständigkeit gegenüber Chemikalien (Korrosionswiderstandsklasse)	2 (Gas, Heizöl: Schwefelgehalt ≤ 0,2 Masse %)	EN 14471:2013+A1:2015
UV-Beständigkeit (Klasse für den Einbauort)	LI für System 0.1 (Innenwandmontage) LE für System 0.2 - 0.5 (Innen- und Außenwandmontage)	EN 14471:2013+A1:2015
Brandverhalten (Klasse)	E (schlechtes Brandverhalten)	EN 13501-1
Frost-Tau-Wechselbeständigkeit	Ja	EN 14471:2013+A1:2015
Gefährliche Stoffe	erklärte Stoffe	Relevante nationale Richtlinien

Andere Merkmale	Leistung	Technische Spezifikation
Merkmale für die Windrichtung von Aufsätzen	Dachdurchführung: Typ III A30 Schachtabdeckung: Typ III A30	EN 14471:2013+A1:2015
Beständigkeit von Aufsätzen gegen das Eindringen von Regenwasser	Dachdurchführung: nachgewiesen Schachtabdeckung: NPD	EN 14471:2013+A1:2015
Beständigkeit von Aufsätzen gegen Eisbildung	nachgewiesen	EN 14471:2013+A1:2015

9) Die Leistung des Produkts gemäß den Nummern 1 und 2 entspricht der erklärten Leistung nach Nummer 8. Verantwortlich für die Erstellung dieser Leistungserklärung ist allein der Hersteller gemäß Nummer 4.

Die jeweils aktuelle Leistungserklärung ist unter www.condensblue.de einsehbar.

LIEFER- UND RÜCKNAHMEBEDINGUNGEN
Für das Abgassystem condens blue ist keine Warenrücknahme vorgesehen.

Lieferung „ab Werk". Die Lieferbedingungen entnehmen Sie unserer aktuellen Fracht- und Verpackungspreisliste auf www.raab-gruppe.de

Packhöhe max. 2,00 m, Express- und Inselzuschlag auf Anfrage. Auslandsversand auf Anfrage.
Verpackungseinheiten der flexiblen Abgasleitungen können nur per Spedition verschickt werden.

Alle Preise verstehen sich zzgl. der ges. MwSt.

Technische Änderungen und Preisänderungen vorbehalten. Preislisten älteren Datums verlieren hiermit ihre Gültigkeit.
Gültig ab 01.05.2022.

Es gelten unsere allgemeinen Geschäftsbedingungen siehe www.raab-gruppe.de

Raab

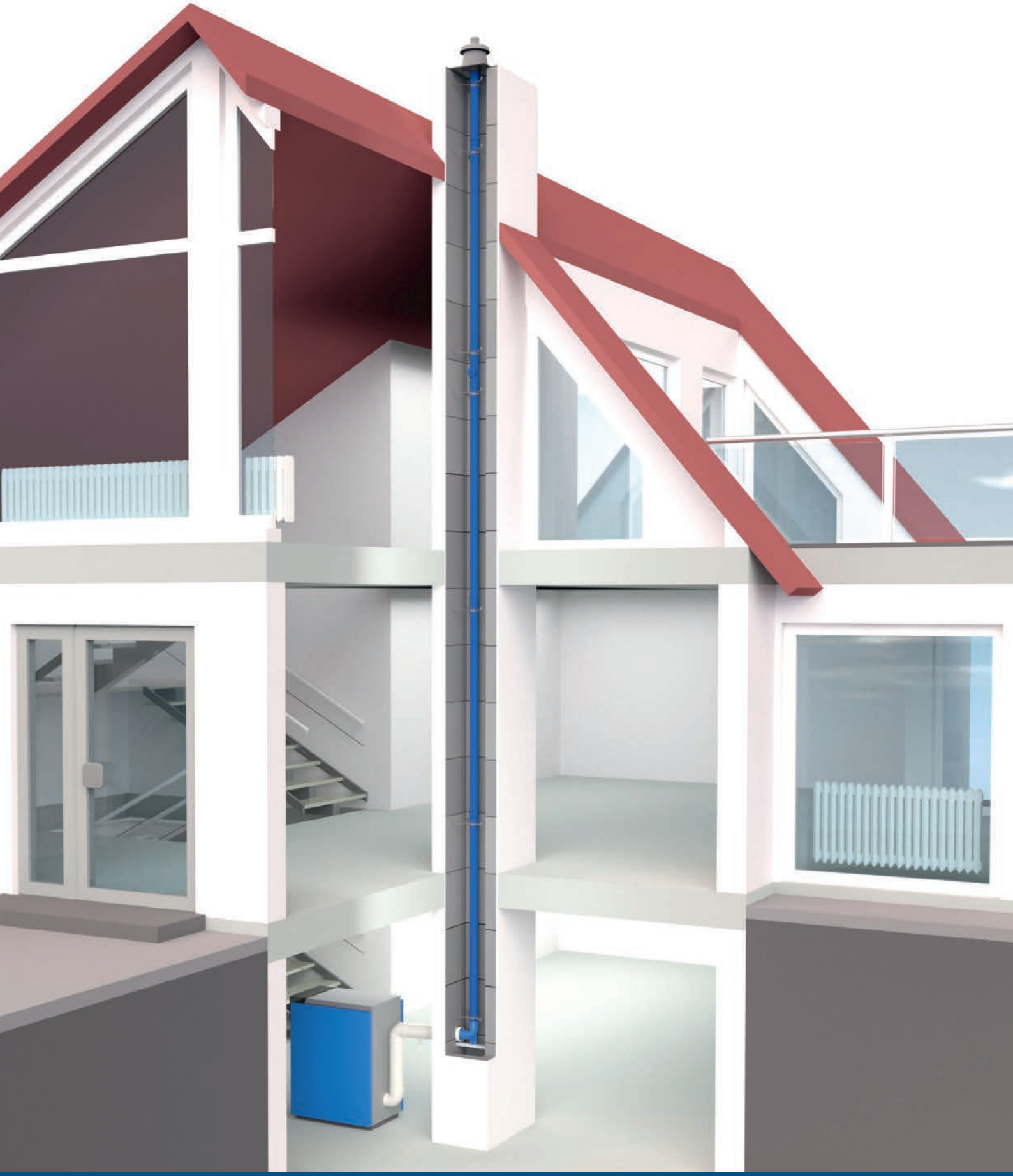

condens-blue ist eine Marke der Skoberne Schornsteinsysteme GmbH, Ostendstraße 1, 64319 Pfungstadt Stand: Oktober 2022. Technische Änderungen vorbehalten.

Joseph Raab GmbH & Cie. KG
Gladbacher Feld 5
56566 Neuwied · GERMANY

+49(0)2631/913-0
info@raab-gruppe.de
www.raab-gruppe.de

Irrtümer und technische Änderungen vorbehalten.